Brez dodatne zaščite

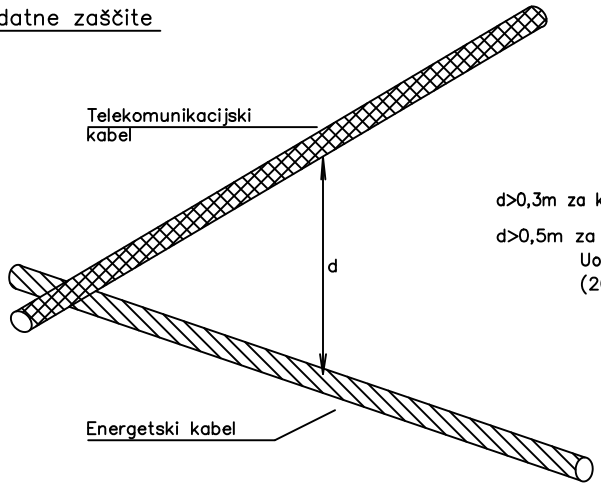

d>0,3m za kable napetosti Uo/U=0,6/1kV

d>0,5m za kable napetosti večje Uo/U=0,6/1kV do Uo/U=18/30kV (20/35kV)

Z dodatno zaščito

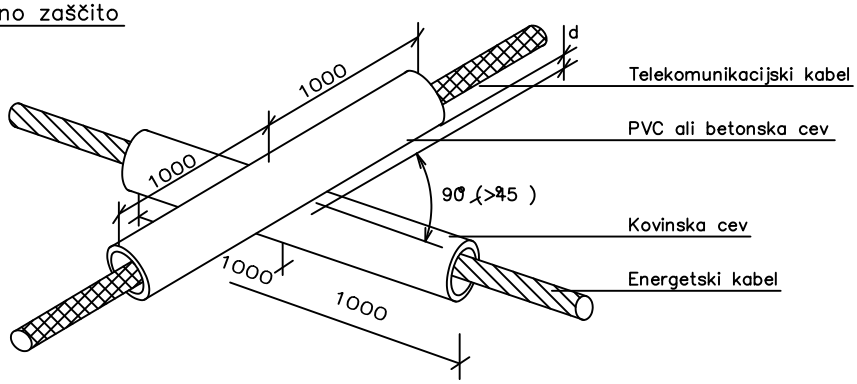

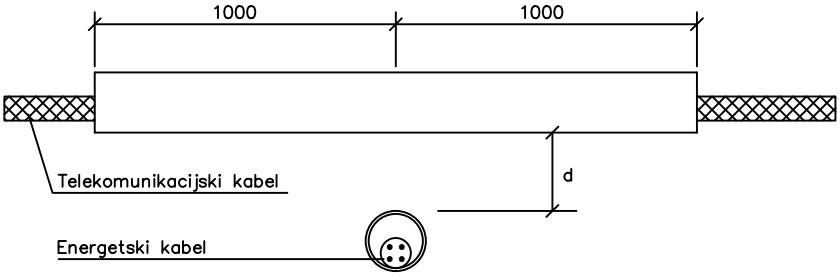

d<0,3m za kable napetosti Uo/U=0,6/1kV

0,3m<d<0,5m za kable napetosti večje Uo/U=0,6/1kV do Uo/U=18/30kV (20/35kV)

Enožilni kabli enega sistema se uvedejo v isto kovinsko cev

KRIŽANJE ENERGETSKEGA KABLA S TK VODOM

INVESTITOR/NAROČNIK: OBČINA BREŽICE, CESTA PRVIH BORCEV 18, 8250 BREŽICE	OBJEKT/LOKACIJA: OBNOVA CESTE V NASELJU ČATEŽ OB SAVI Z DOGRADITVJO PLOČNIKA ZA PEŠCE - 1. IN 2. FAZA	PROJEKTANT: ELTIPLAN, projektiranje, inženiring in storitve, d.o.o.	VSEBINA RISBE: SPLOŠNI DETAJLI ZA KRIŽANJA IN PRIBLIŽEVANJA NN KABLA Z DRUGIMI KOMUNALNIMI VODI
IDENT. ŠT. ODG. PROJEKTANTA: E-2033	DATUM IZDELAVE: DECEMBER 2016	FAZA: PGD	ŠTEV. NAČRTA: 181/2016-E
ODGOVORNI PROJEKTANT: DAMJAN JEZERNIK d.i.e.	DATUM PODPISA	PODPIS	ŠTEV. RISBE: 4
PROJEKTANT/OBDELOVALEC: DAMJAN JEZERNIK d.i.e.	DATUM PODPISA	PODPIS	ŠTEVILKA MAPE: 4
			VERZIJA: =
			VRSTA NAČRTA: NAČRT ELEKTRIČNIH INŠTALACIJ IN ELEKTRIČNE OPREME
			+
			ŠTEV. LISTA: 1 / SLEDI LIST: 2

Križanje energetskega kabla in plinovoda – kabel pod plinovodom

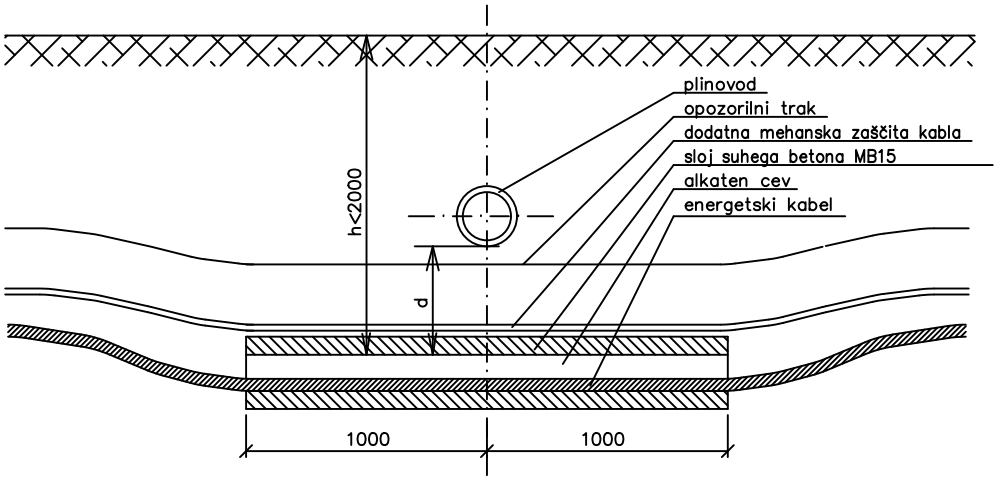

Križanje energetskega kabla in plinovoda – kabel nad plinovodom

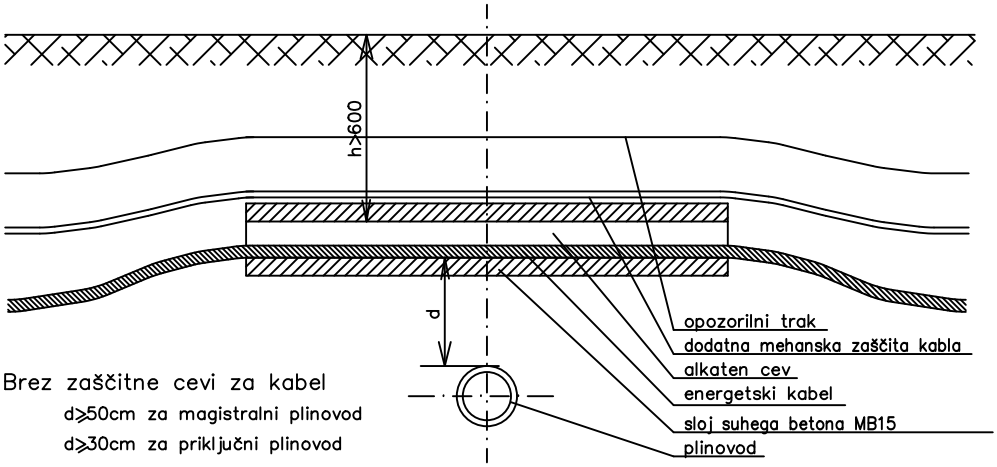

Brez zaščitne cevi za kabel

d≥50cm za magistralni plinovod

d≥30cm za priključni plinovod

Z zaščitno cevjo za kabel

d<50cm za magistralni plinovod

d<30cm za priključni plinovod

KRIŽANJE ENERGETSKEGA KABLA S PLINOVODOM

INVESTITOR/NAROČNIK	OBČINA BREŽICE CESTA PRVIH BORCEV 18 8250 BREŽICE
OBJEKT/LOKACIJA	OBNOVA CESTE V NASELJU ČATEŽ OB SAVI Z DOGRADITVJO PLOČNIKA ZA PEŠCE - 1. IN 2. FAZA
PROJEKTANT	ELTIPLAN ELTIPLAN, projektiranje, inženiring in storitve, d.o.o.
VSEBINA RISBE	SPLOŠNI DETAJLI ZA KRIŽANJA IN PRIBLIŽEVANJA NN KABLA Z DRUGIMI KOMUNALNIMI VODI
IDENT. ŠT. ODG. PROJEKTANTA	E-2033
ODGOVORNI PROJEKTANT	DAMJAN JEZERNIK d.i.e.
PROJEKTANT/OBDELOVALEC	DAMJAN JEZERNIK d.i.e.
DATUM IZDELAVE	DECEMBER 2016
DATUM PODPISA	
DATUM PODPISA	
FAZA	
PODPIS	
PODPIS	
ŠTEV. NAČRTA	181/2016-E
ŠTEV. RISBE	4
VRSTA NAČRTA	NAČRT ELEKTRIČNIH INŠTALACIJ IN ELEKTRIČNE OPREME
VERZIJA	=
ŠTEVILKA MAPE	4
	+
ŠTEV. LISTA	2
SLEDI LIST	3

Križanje energetskega kablovoda in kanalizacije.

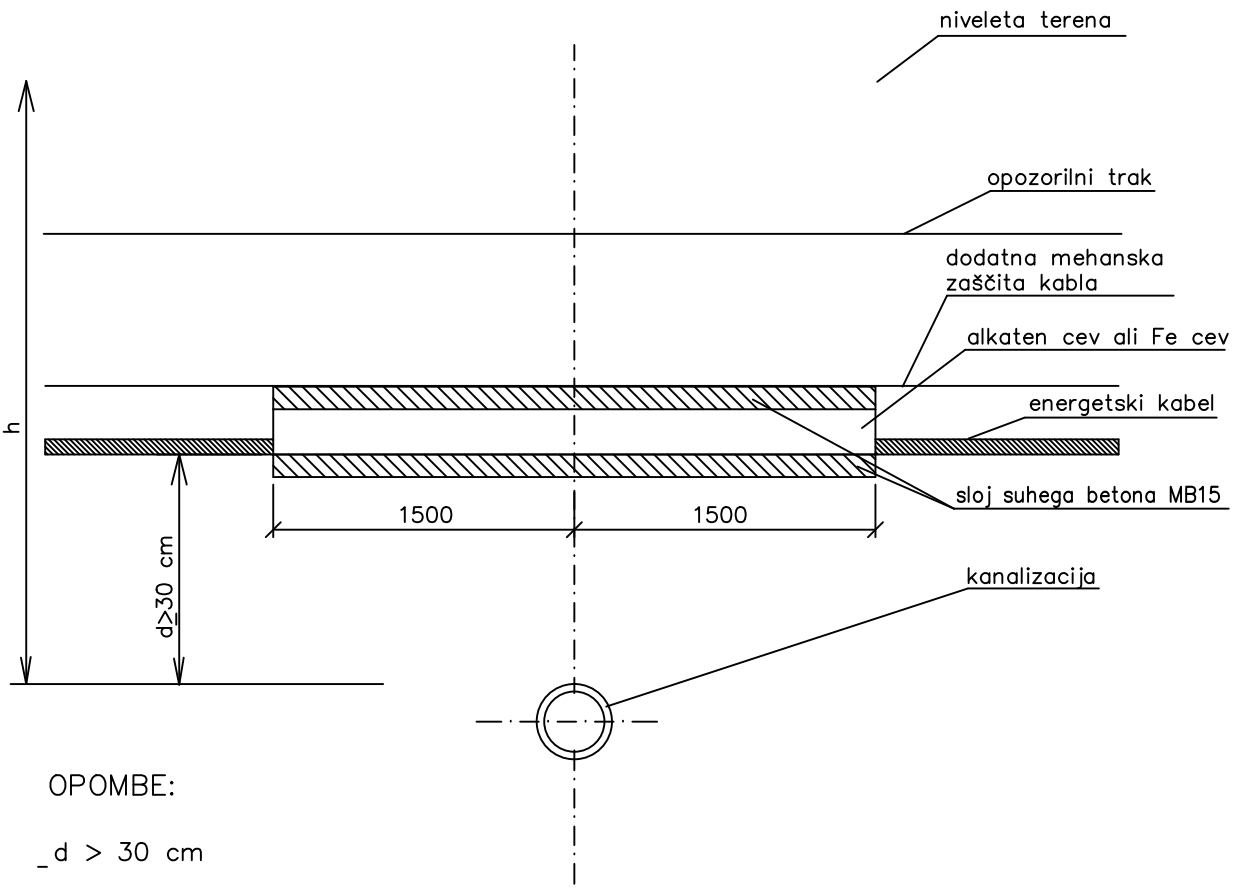

OPOMBE:

- d > 30 cm

Pri h ≥ 80 cm se energetski kablovod uvleče v obbetonirane alkaten cevi

Pri h≤ 80 cm se energetski kablovod uvleče v obbetonirano Fe cev

Enožilni kabli enega sistema se uvedejo v isto kovinsko cev !

KRIŽANJE ENERGETSKEGA KABLA IN KANALIZACIJE

INVESTITOR/NAROČNIK	OBČINA BREŽICE CESTA PRVIH BORCEV 18 8250 BREŽICE
OBJEKT/LOKACIJA	OBNOVA CESTE V NASELJU ČATEŽ OB SAVI Z DOGRADITVJO PLOČNIKA ZA PEŠCE - 1. IN 2. FAZA
PROJEKTANT	ELTIPLAN ELTIPLAN, projektiranje, inženiring in storitve, d.o.o.
VSEBINA RISBE	SPLOŠNI DETAJLI ZA KRIŽANJA IN PRIBLIŽEVANJA NN KABLA Z DRUGIMI KOMUNALNIMI VODI
IDENT. ŠT. ODG. PROJEKTANTA	E-2033
DATUM IZDELAVE	DECEMBER 2016
FAZA	
ŠTEV. NAČRTA	181/2016-E
VERZIJA	=
ODGOVORNI PROJEKTANT	DAMJAN JEZERNIK d.i.e.
DATUM PODPISA	PODPIS
ŠTEVILKA MAPE	4
+	
PROJEKTANT/OBDELOVALEC	DAMJAN JEZERNIK d.i.e.
DATUM PODPISA	PODPIS
ŠTEV. RISBE	4
VRSTA NAČRTA	NAČRT ELEKTRIČNIH INŠTALACIJ IN ELEKTRIČNE OPREME
ŠTEV. LISTA	3
SLEDI LIST	4

Križanje energetskega kabla in vodovoda – kabel pod vodovodom

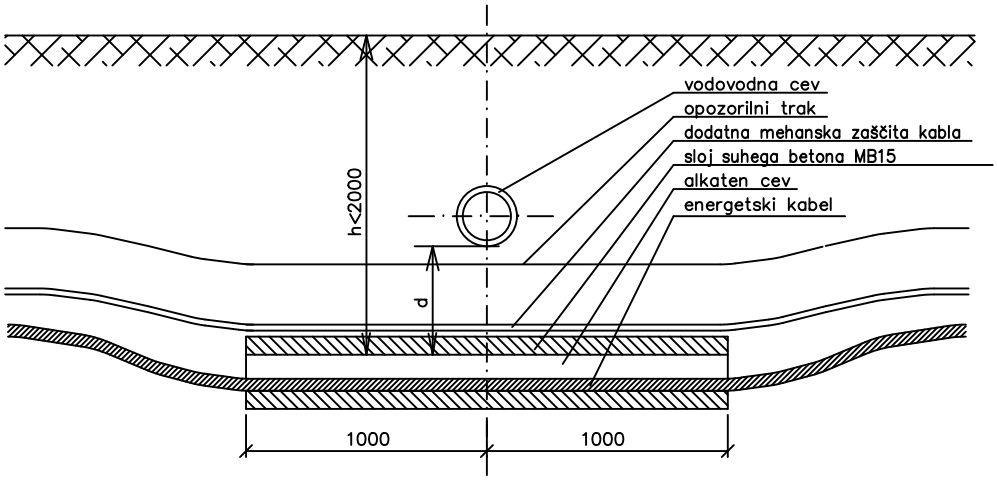

Križanje energetskega kabla in vodovoda – kabel nad vodovodom

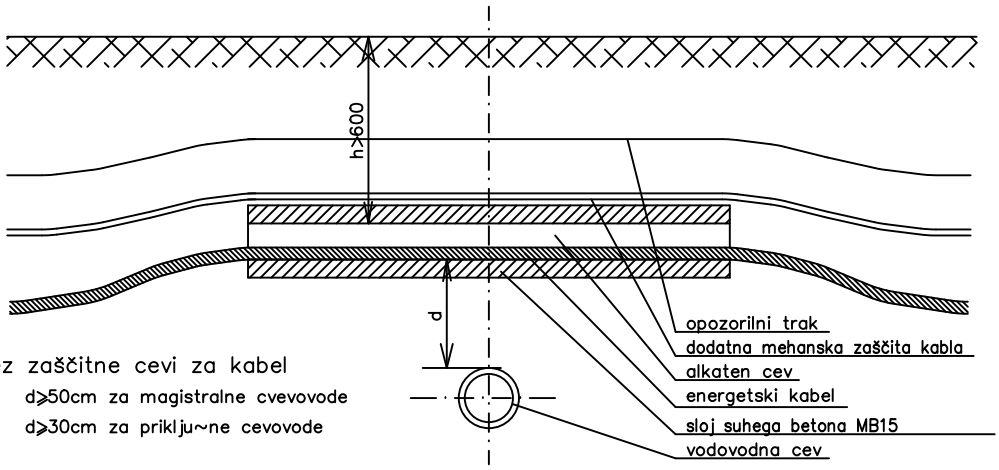

Brez zaščitne cevi za kabel

d≥50cm za magistralne cvevovode

d≥30cm za priklju~ne cevovode

Z zaščitno cevjo za kabel

d<50cm za magistralne cevovode

d<30cm za priključne cevovode

KRIŽANJE ENERGETSKEGA KABLA Z VODOVODOM

INVESTITOR/NAROČNIK	OBČINA BREŽICE CESTA PRVIH BORCEV 18 8250 BREŽICE
OBJEKT/LOKACIJA	OBNOVA CESTE V NASELJU ČATEŽ OB SAVI Z DOGRADITVJO PLOČNIKA ZA PEŠCE - 1. IN 2. FAZA
PROJEKTANT	ELTIPLAN, projektiranje, inženiring in storitve, d.o.o.
VSEBINA RISBE	SPLOŠNI DETAJLI ZA KRIŽANJA IN PRIBLIŽEVANJA NN KABLA Z DRUGIMI KOMUNALNIMI VODI
IDENT. ŠT. ODG. PROJEKTANTA	E-2033
ODGOVORNI PROJEKTANT	DAMJAN JEZERNIK d.i.e.
PROJEKTANT/OBDELOVALEC	DAMJAN JEZERNIK d.i.e.
DATUM IZDELAVE	DECEMBER 2016
DATUM PODPISA	
DATUM PODPISA	
FAZA	
PODPIS	
PODPIS	
ŠTEV. NAČRTA	181/2016-E
ŠTEV. RISBE	4
VRSTA NAČRTA	NAČRT ELEKTRIČNIH INŠTALACIJ IN ELEKTRIČNE OPREME
VERZIJA	=
ŠTEVILKA MAPE	4
	+
ŠTEV. LISTA	4
SLEDI LIST	5

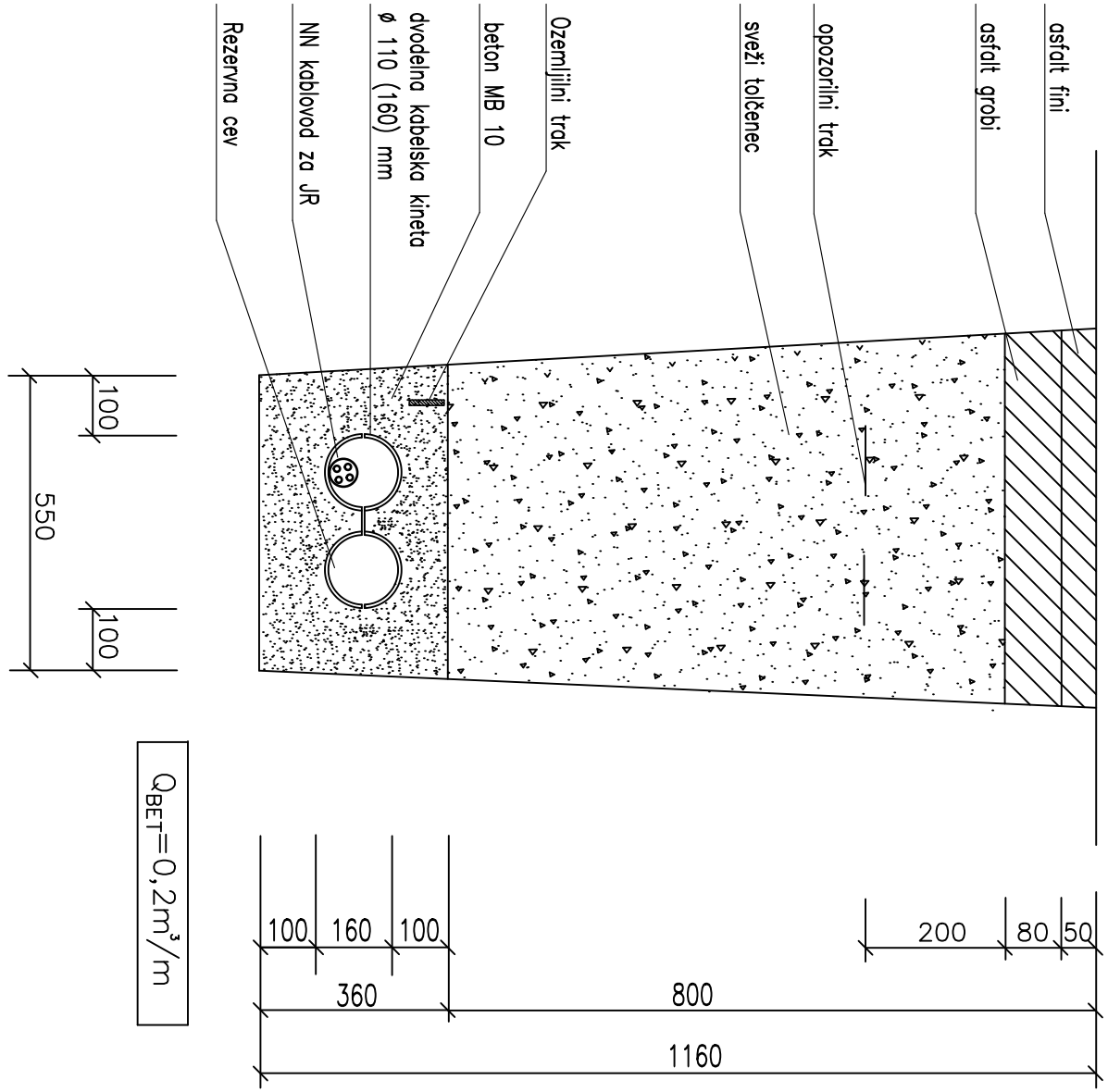

PREREZ KABELSKEGA JARKA ZA POLAGANJE NN KABLA V CEVI

OPOMBA:
PREČNI PREREZ ČEZ CESTIŠČE, KJER SO PRIKAZANI VSI KOMUNALNI VODI JE V GRADBENEM DELU PROJEKTA

INVESTITOR/NAROČNIK OBČINA BREŽICE CESTA PRVIH BORCEV 18 8250 BREŽICE	OBJEKT/LOKACIJA OBNOVA CESTE V NASELJU ČATEŽ OB SAVI Z DOGRADITVIJO PLOČNIKA ZA PEŠCE - 1. IN 2. FAZA	PROJEKTANT ELTIPLAN ELTIPLAN, projektiranje, inženiring in storitve, d.o.o.	VSEBINA RISBE SPLOŠNI DETAJLI ZA KRIŽANJA IN PRIBLIŽEVANJA NN KABLA Z DRUGIMI KOMUNALNIMI VODI	IDENT. ŠT. ODG. PROJEKTANTA E-2033	DATUM IZDELAVE DECEMBER 2016	FAZA	ŠTEV. NAČRTA 181/2016-E	VERZIJA	=
				ODGOVORNI PROJEKTANT DAMJAN JEZERNIK d.i.e.	DATUM PODPISA	PODPIS	ŠTEV. RISBE 4	ŠTEVILKA MAPE 4	+
				PROJEKTANT/OBDELOVALEC DAMJAN JEZERNIK d.i.e.	DATUM PODPISA	PODPIS	VRSTA NAČRTA NAČRT ELEKTRIČNIH INŠTALACIJ IN ELEKTRIČNE OPREME	ŠTEV. LISTA 5	SLEDI LIST –